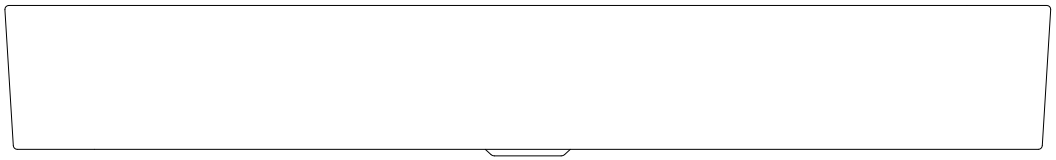

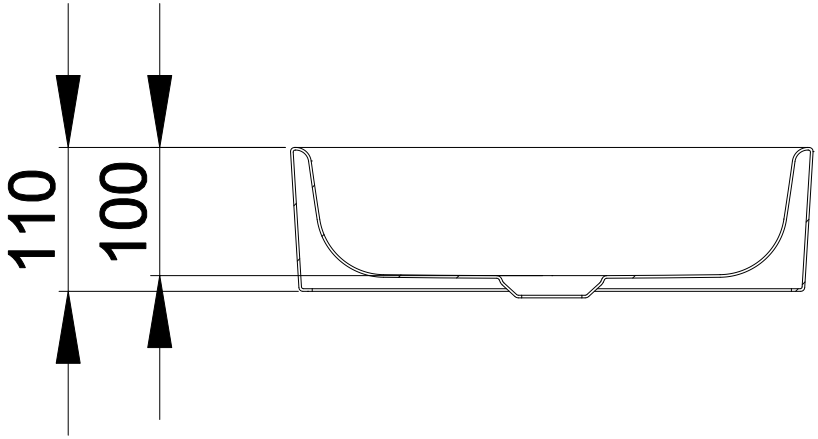
110
100

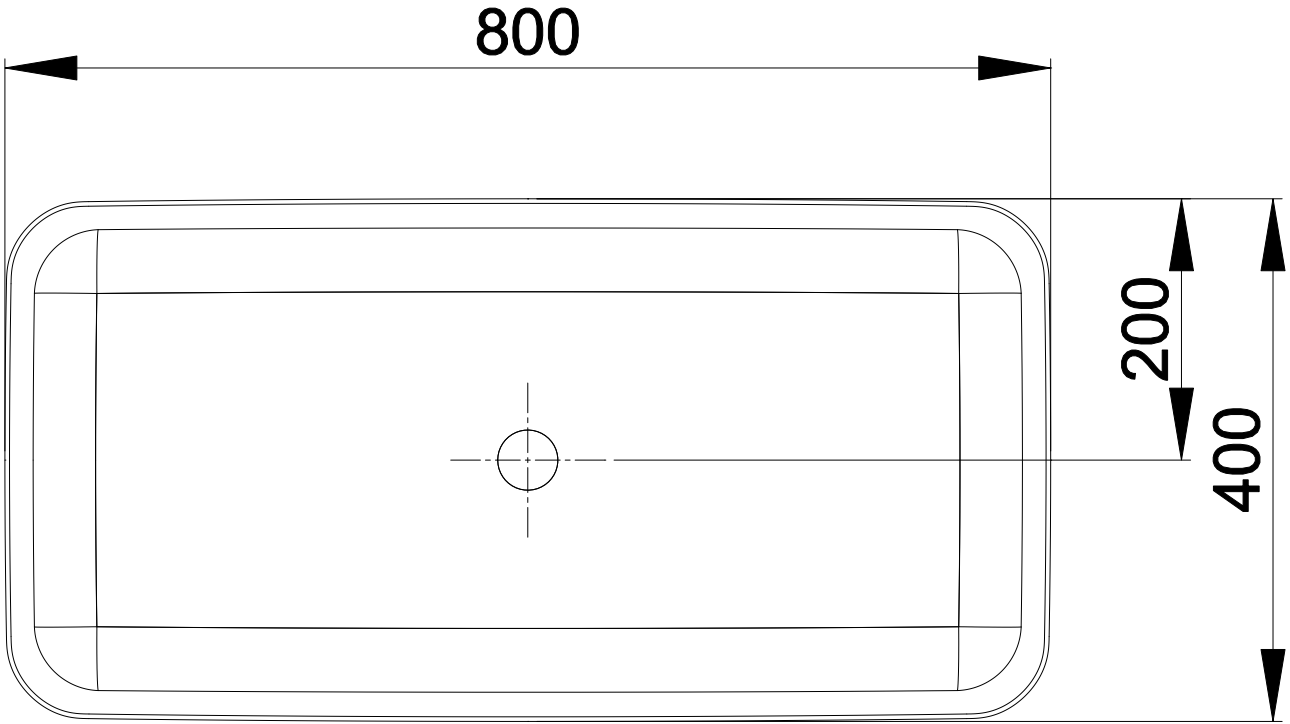
800
200
400