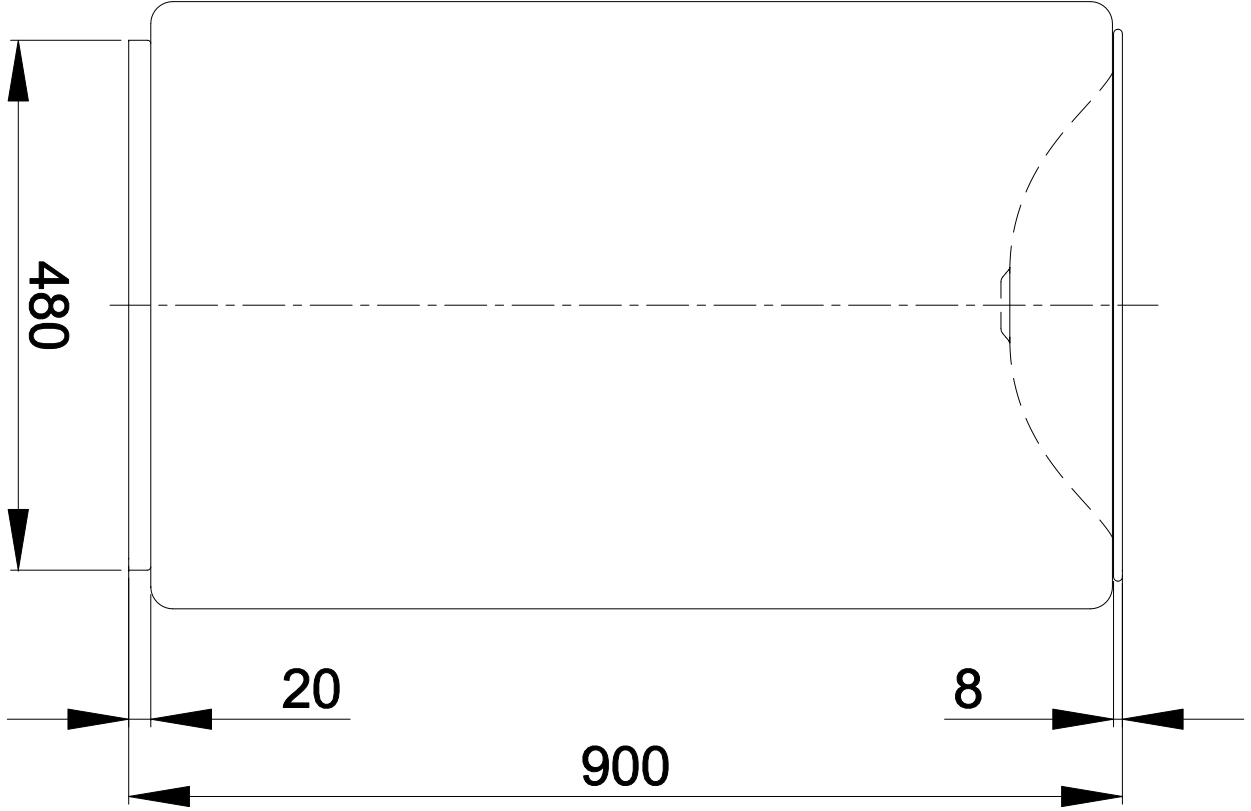
480
20
8
900

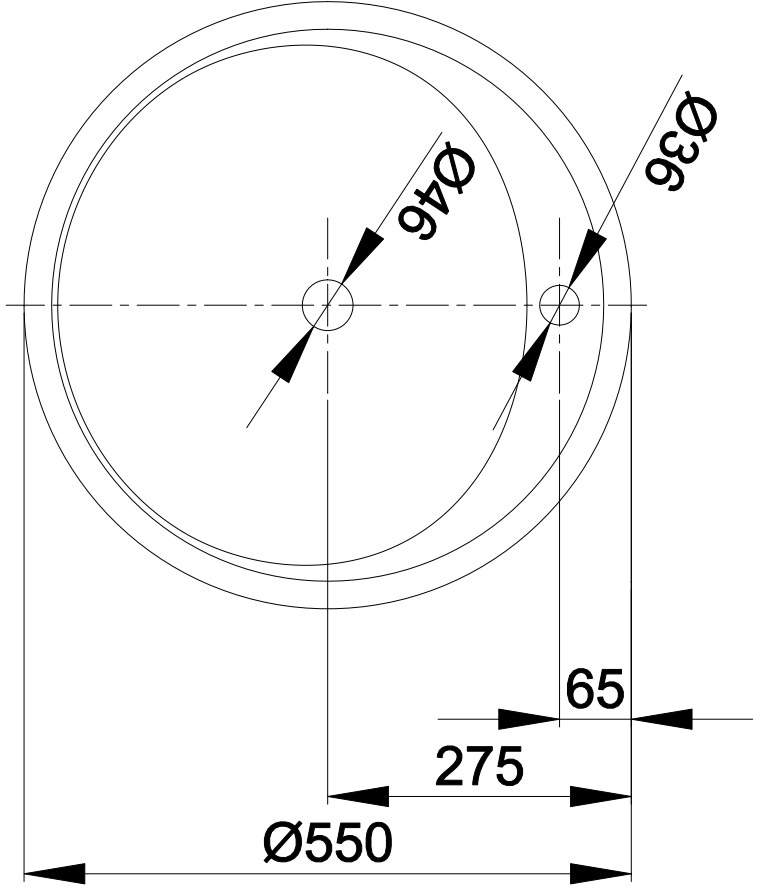
Ø46
Ø36
65
275
Ø550