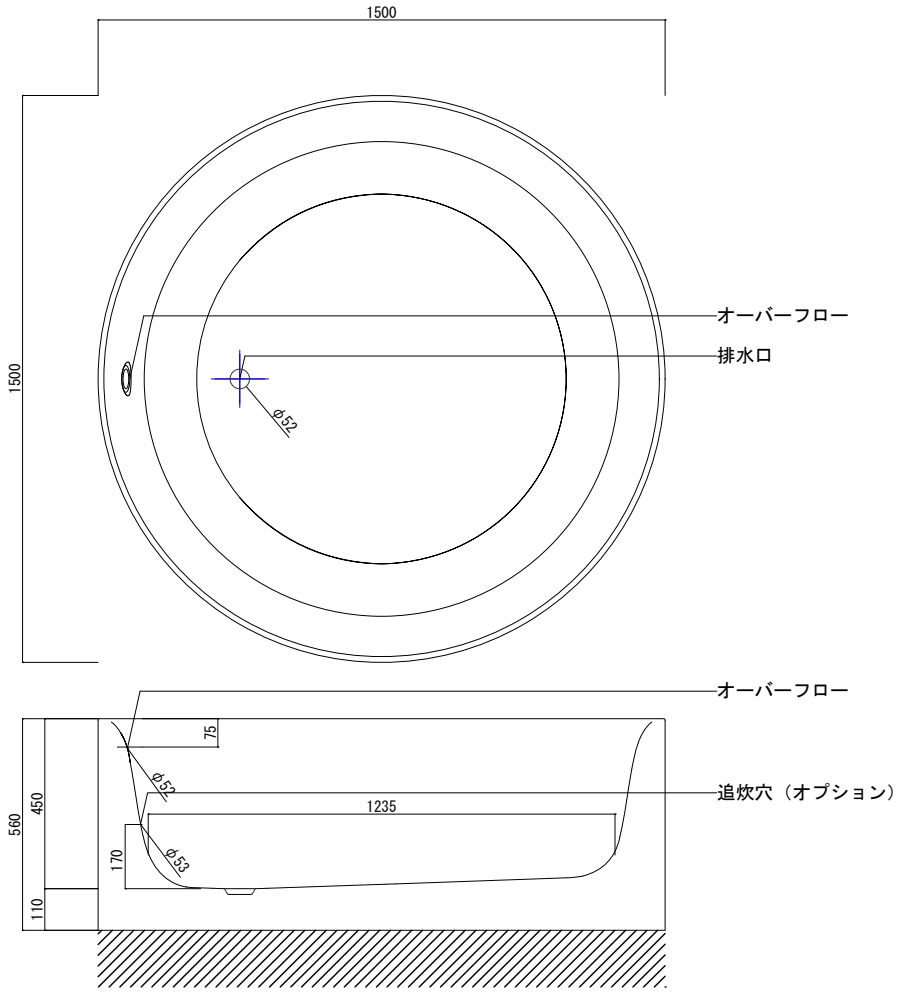

※オーバーフローは注文時に栓止め加工の指定可能です。※排水金具は現場組立です。

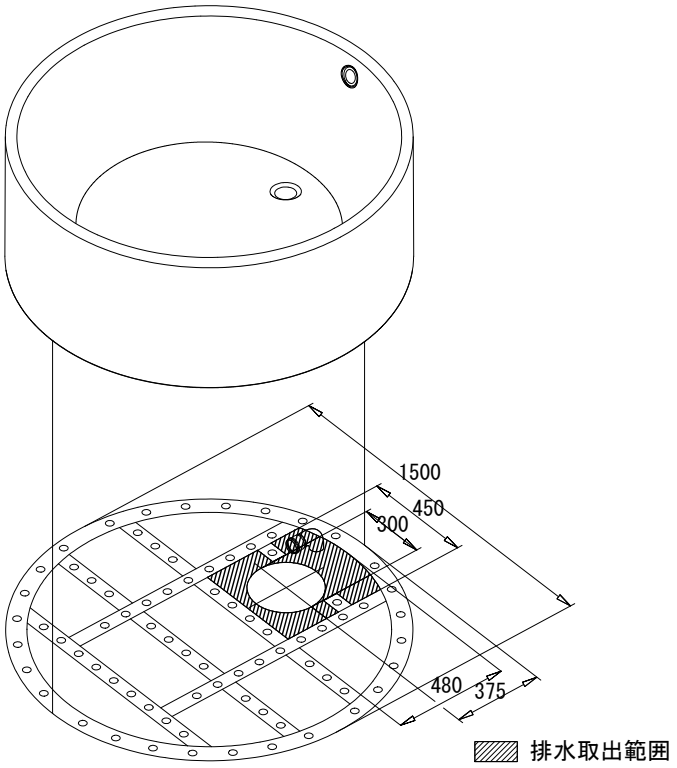

品名	鋼板ホーロー浴槽　BettePond Silhouette				
仕様	フリースタンドモデル / ポップアップ排水金具付属	品番	PND150150-S	Article No.	6045 CFXXS
		重量	119kg	容量	412L
		縮尺	1/20		

bathtec

V1.1